Där ej annat anges gäller tillverkningsstandard Ianthrak KM 1, enligt nedan.
Svetsförband KM 07-12, Skruvförband KM 07-11, Svets- montage KM 07-16.
Kap- klipptoleranser KM 07-13, Skärmade bearbetningstoleranser KM 07-14

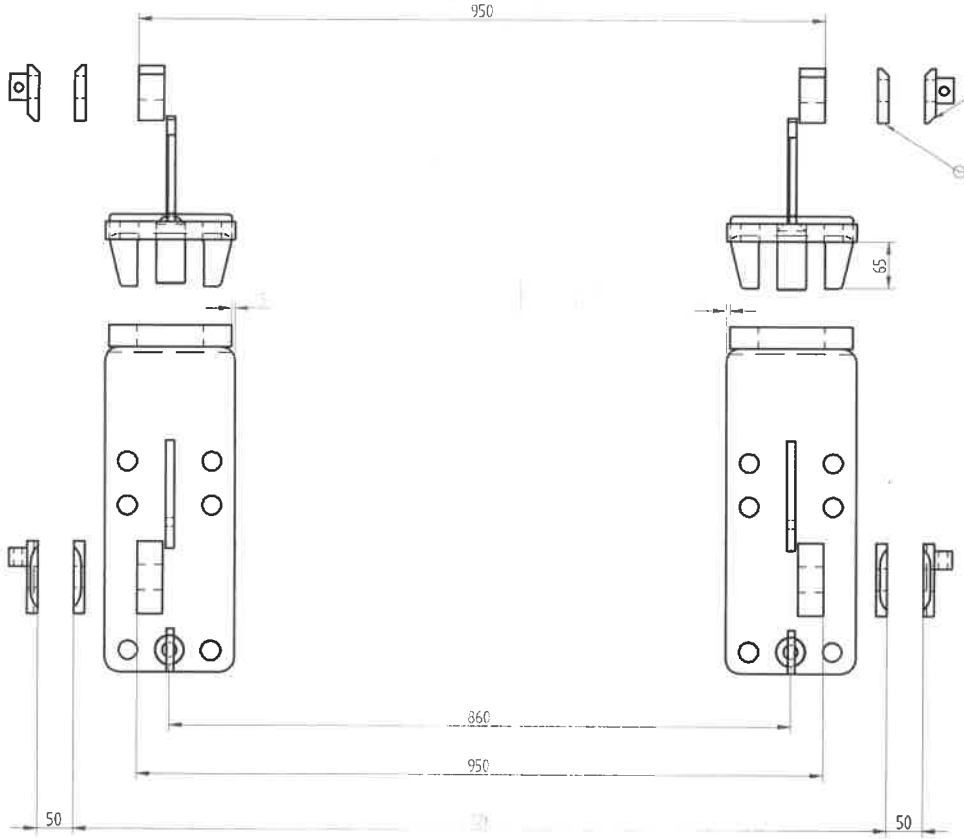

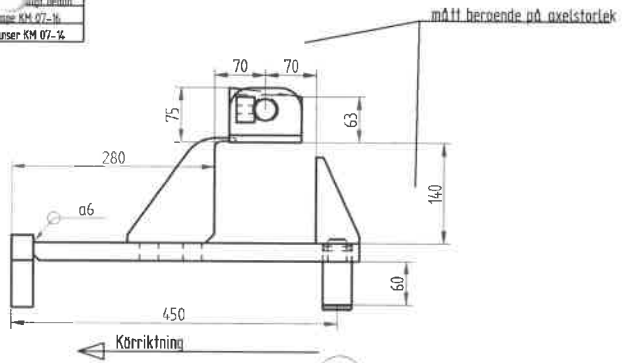

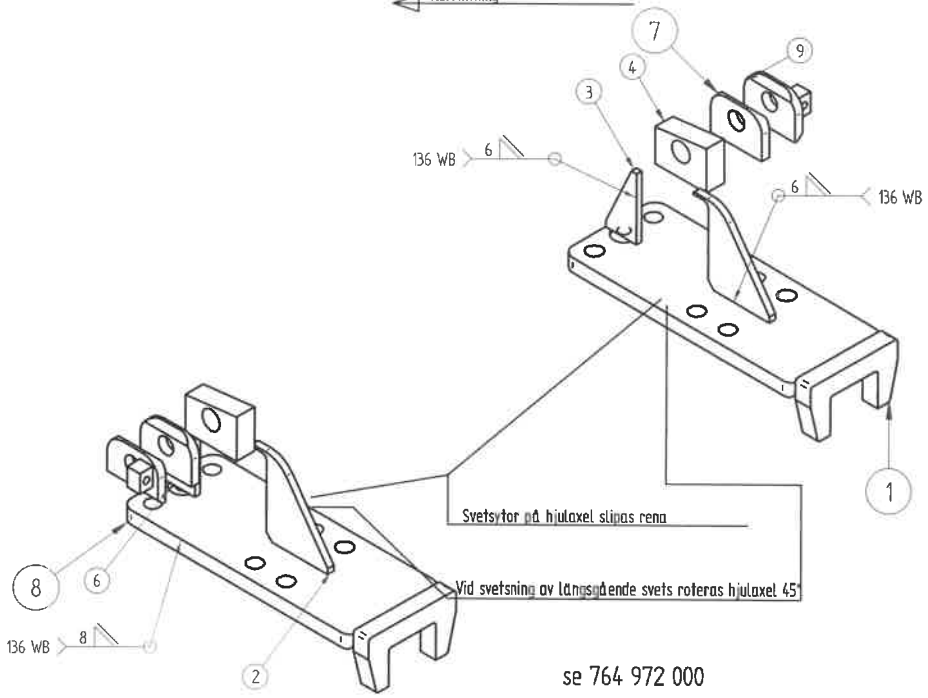

se 764 972 000

Vid trepunktlyft och 6 m tank skall axelstopp kompletteras med detalj 410 314 000
Gäller boggi 15

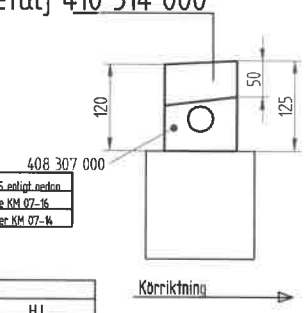

Där ej annat anges gäller tillverkningsstandard Ianthrak KM 07-15 enligt nedan
Svetsförband KM 07-12, Skruvförband KM 07-11, Svets- montage KM 07-16
Kap- klipptoleranser KM 07-13, Skärmade bearbetningstoleranser KM 07-14

Det.-nr	Ant.	Benämning	Material	Anm.
9	2	Kolvfäste axel		407 288 000
8	2	Axelplatta - hyd.boggi		407 294 000
7	2	Kolvfäste axel		407 298 000
6	2	Tapp		407 326 000
5*	2	Rotationsstopp 12		408 302 000
4	2	Axelstopp		408 307 000
3	2	Kil bakre		408 440 000
2	2	Kil 140 främre		408 473 000
1	2	Fjädergaffel		410 026 000

Nr	Ant.	Ändring och/eller medd.-nr	Datum	Inf.	Godk.
4		Axelplatta lanad + gaffel införd 130703		HJ	
1		Kilar utbytta, 950 var 1010 060621		HJ	
5		Axelstopp kompletterad vid lyft 160914		HJ	
2		Inv. öronmått var 40 070626		HJ	
3		Fasade kolvöron införda 080106		HJ	

Konstr. | Ritad HenJoh | Kop. | Kontr. | Stand. | Godk. | Skala 1:5

RANAVERKEN AB

Axelkomplettering
axel 2

Ersätter | Ersatt av | Det. 2005-10-20

Ritn.-nr 765 670 000 | Rev. 5

Denna ritning och alla bilagor förblir vår egendom. De må icke varken sig i originalgestalt eller ändrad skick utan vårt medgivande kopieras eller mångfaldigas, kännas för eller på annan sätt delgivas eller utlånas till tredje person och ej heller användas för tillverkning. Överträdelse häröver kommer att beivras med stöd av gällande lag.